Оригинальные аксессуары BMW.
Руководство по установке.

Комплект для дооборудования: аэродинамические компоненты
BMW X5 (F15)

Номер комплекта для дооборудования

51 19 2 364 672	Аэродинамические компоненты для передней части автомобиля
51 19 2 364 673	Аэродинамические компоненты для задней части автомобиля
51 19 2 364 723	Задний диффузор черный матовый
51 62 2 284 954	Задний спойлер M Performance черный глянцевый
18 30 2 287 155	Хромированная насадка на выпускную трубу M Performance, для автомобилей с дизельным двигателем
18 30 2 287 154	Хромированная насадка на выпускную трубу M Performance, для автомобилей с бензиновым двигателем

Время установки
Время установки составляет **прим. 2,5 ч**. Оно зависит от состояния и оснащения автомобиля.

Время установки указано без учета программирования и кодирования.

При расчете стоимости дооборудования необходимо учитывать общие затраты на программирование (сумма не должна превышать предел, установленный согласно условиям предоставления гарантии).

Важные указания
Руководство предназначено в первую очередь для торговых представительств и авторизованных центров сервисного обслуживания BMW.

Целевая группа — специалисты с соответствующими знаниями и опытом обслуживания автомобилей BMW.

При выполнении всех работ обязательному соблюдению подлежат последние версии инструкций по ремонту автомобилей BMW, принципиальные схемы, руководства по техническому обслуживанию, рабочие инструкции и действующие правила техники безопасности. Выполнять работы следует в указанной последовательности, используя предписанный (специальный) инструмент.

При появлении проблем, связанных с монтажом или функционированием, уделите прим. 0,5 ч на проверку механики или прим. 1,0 ч на проверку электрооборудования.
Во избежание дополнительных расходов как можно скорее отправьте запрос в отдел технической поддержки через портал Aftersales Assistance Portal (ASAP).

При этом необходимо указать следующую информацию:

- номер шасси;
- номер комплекта для дооборудования;
- точное описание проблемы;
- описание выполненных этапов работы.

Не включайте печатную версию этого руководства в архив, поскольку оно ежедневно обновляется через портал ASAP!

Знаки

⚠ Указания, акцентирующие внимание на опасностях.

▷ Указания, акцентирующие внимание на особенностях.

◀ Конец текста предупреждения или указания.

Указания по монтажу

Монтаж частично показан только для левой стороны автомобиля, с правой стороны все действия выполняются аналогично.

Все компоненты, которые будут использоваться, при установке должны быть комнатной температуры.

Поверхности должны быть совершенно сухими, чистыми, без следов воска и смазки.

Все рисунки относятся к автомобилям LHD (с левосторонним рулевым управлением), в автомобилях RHD (с правосторонним рулевым управлением) все действия выполняются аналогично.

▷ Прим. через 6 ч автомобиль будет готов к движению. Прим. через 48 ч можно заезжать на автомойку. ◀

Указания по заказу

Для монтажа аэродинамических компонентов необходимо дополнительно заказать клей Betalink (артикульный номер и описание см. в электронном каталоге).

Специальный инструмент

не требуется

Содержание

Глава	Стр.
1. Обзор компонентов: аэродинамические компоненты для передней части	4
2. Обзор компонентов: задний спойлер M Performance черный глянцевый	5
3. Обзор компонентов: аэродинамические компоненты для задней части	6
4. Обзор компонентов: задний диффузор черный матовый	7
5. Обзор компонентов: хромированная насадка на выпускную трубу M Performance	8
6. Подготовительные работы	9
7. Монтаж аэродинамических компонентов для передней части	10
8. Монтаж глянцевого заднего спойлера M Performance черного цвета	12
9. Монтаж аэродинамических компонентов для задней части	14
10. Монтаж хромированной насадки на выпускную трубу M Performance	16
11. Заключительные работы и кодирование	18

1. Обзор компонентов: аэродинамические компоненты для передней части

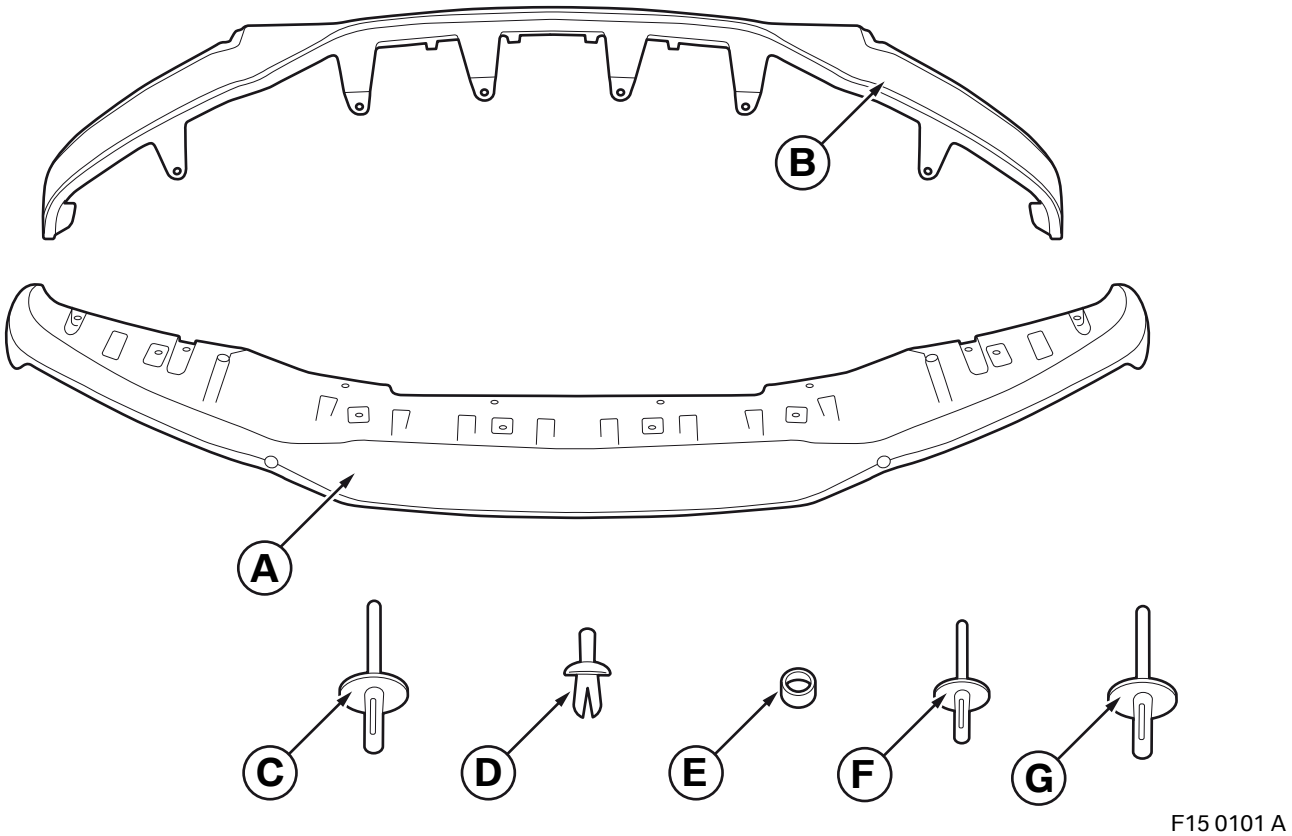

Пояснения к рисунку

A Передняя насадка
B Передняя часть с тиснением
C Глухая заклепка (8 шт.)
D Насечная заклепка (2 шт.)
E Втулки (8 шт.)
F Глухая заклепка (2 шт.)
G Глухая заклепка для колесной арки (8 шт.)

2. Обзор компонентов: задний спойлер M Performance черный глянцевый

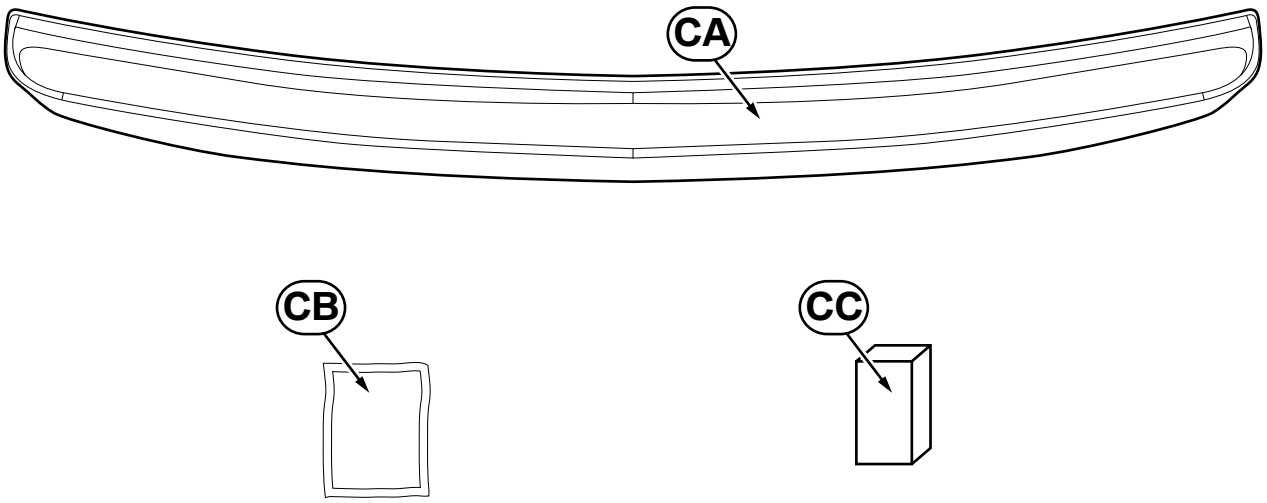

F15 0096 V

Пояснения к рисунку

CA Задний спойлер
CB Тампон для очистки
CC Betalink (не входит в комплект)

3. Обзор компонентов: аэродинамические компоненты для задней части

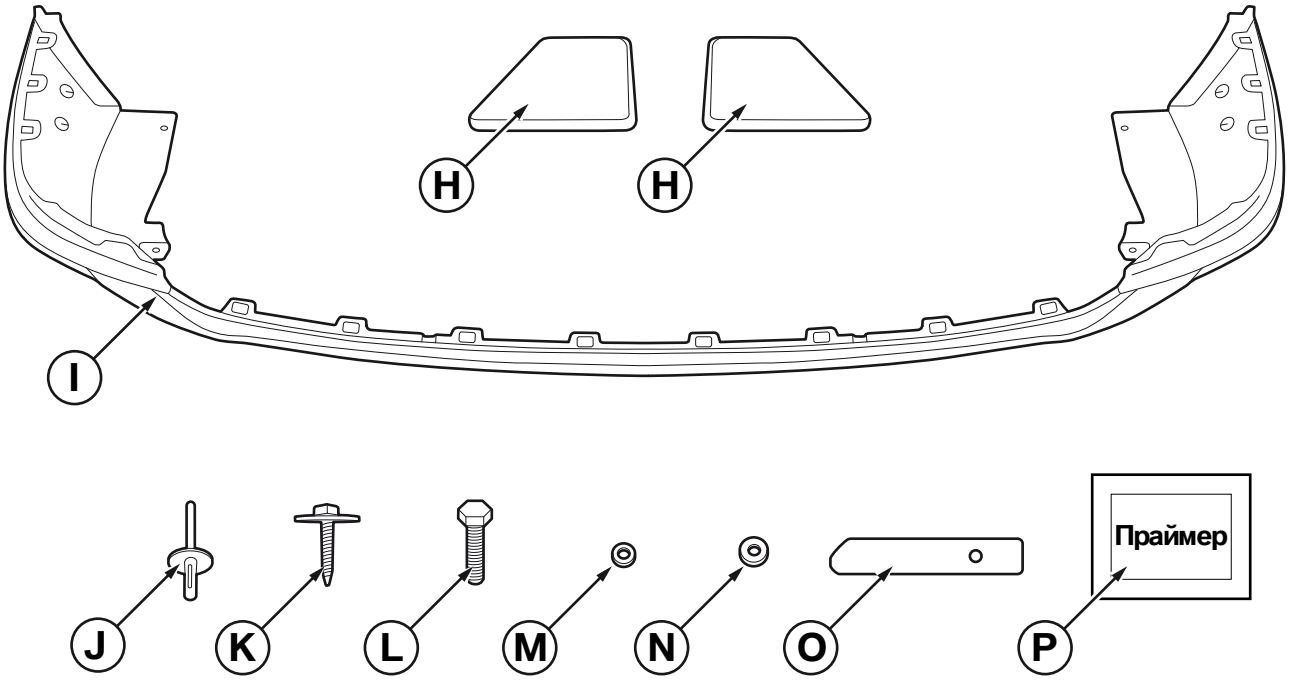

F15 0102 A

Пояснения к рисунку

H Щиток левый/правый
I Задняя часть с тиснением
J Глухая заклепка для колесной арки (8 шт.)
K Болт с шестигранной головкой (2 шт.)
L Болт M5 (4 шт.)
M Подкладная шайба (4 шт.)
N Пластиковая шайба (4 шт.)
O Адаптер (2 шт.)
P Тампон с праймером 3M

4. Обзор компонентов: задний диффузор черный матовый

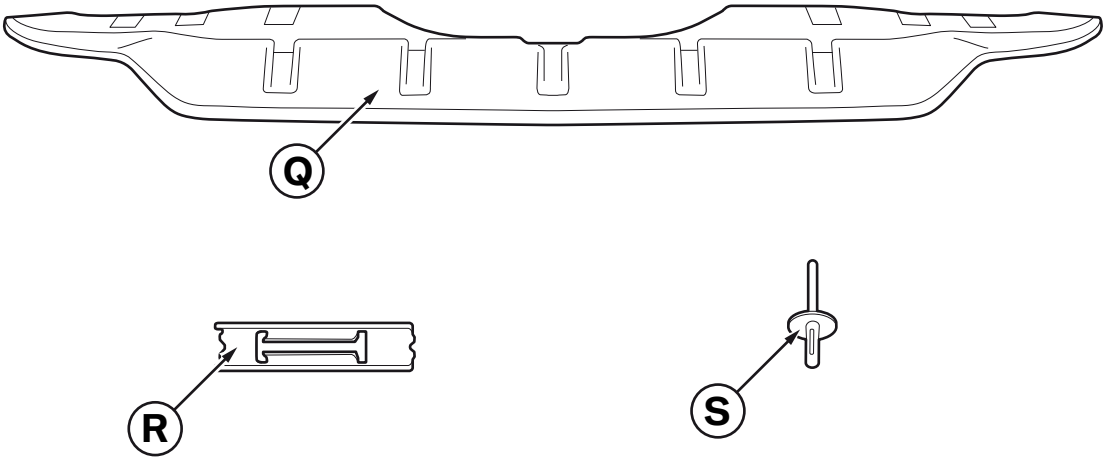

F15 0103 A

Пояснения к рисунку

Q Задний диффузор
R Скоба Raymond (4 шт.)
S Глухая заклепка (6 шт.)

5. Обзор компонентов: хромированная насадка на выпускную трубу M Performance

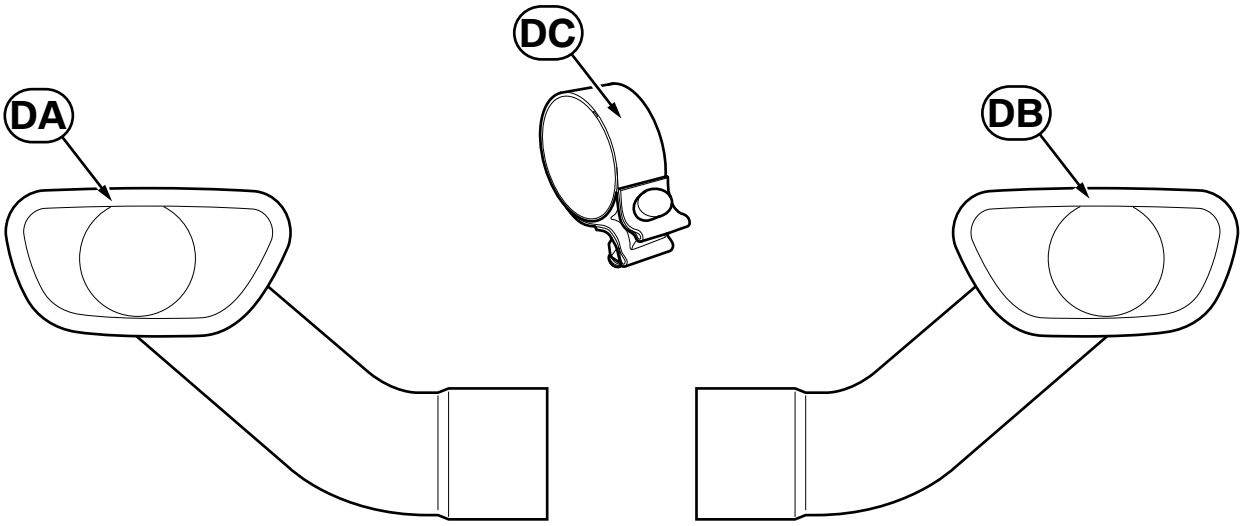

F15 0120 A

Пояснения к рисунку

DA Хромированная насадка для выпускной трубы слева
DB Хромированная насадка для выпускной трубы справа
DC Зажимной хомут (2 шт.)

6. Подготовительные работы

Предварительно демонтируйте следующие компоненты:	№ ISTA
не требуется	---

7. Монтаж аэродинамических компонентов для передней части

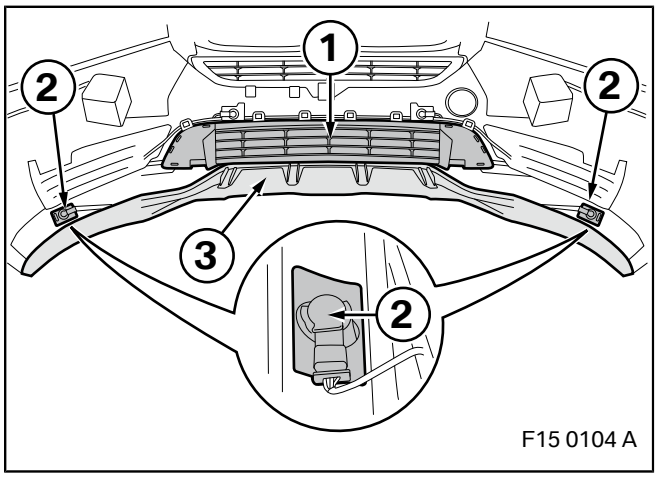

Переднюю насадку **A** по желанию клиента можно окрасить в цвет автомобиля. ◀

Демонтируйте передний фартук согласно ISTA.

Сохраните болты для последующего использования.

Демонтируйте нижнюю часть облицовки (3).

Демонтируйте оригинальную решетку (1) и датчики PDC (2).

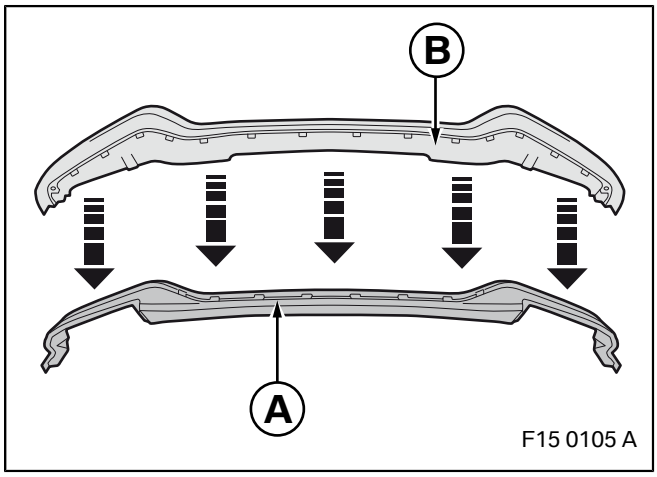

Монтаж аэродинамических компонентов для передней части: Установите переднюю насадку **A** на переднюю часть с тиснением **B** и зафиксируйте в зажимном канале.

Убедитесь, что зацепление с зажимным каналом выполнено правильно. ◀

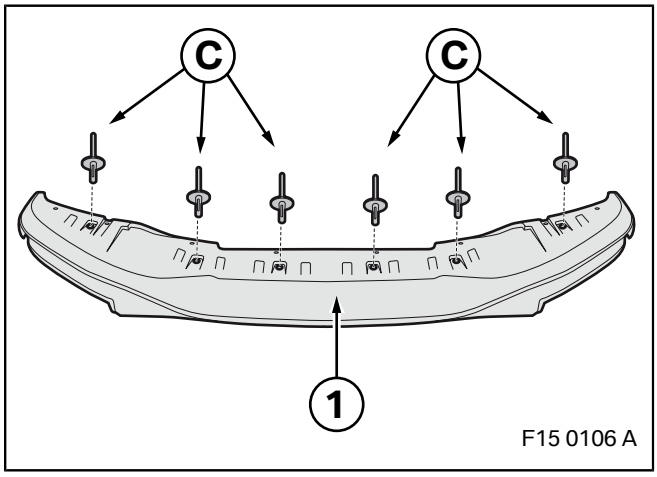

Смонтируйте глухие заклепки **C** в аэродинамические компоненты передней части (1).

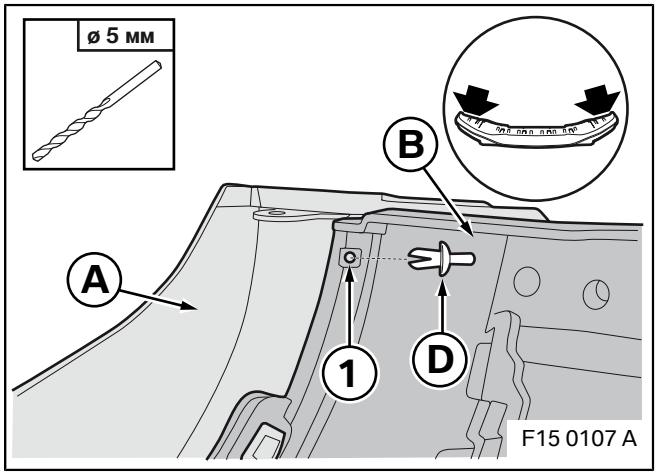

Проделайте отверстия для насечных заклепок через переднюю насадку **A** и переднюю часть с тиснением **B** (1), затем вставьте насечную заклепку **D**.

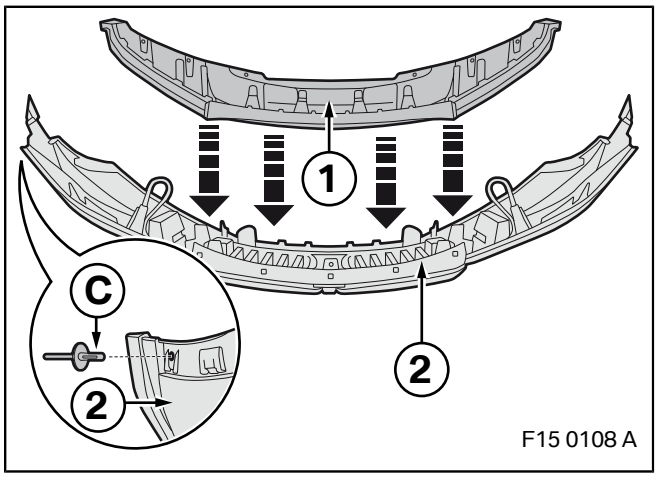

Зафиксируйте аэродинамические компоненты для передней части (1) в оригинальном зажимном канале на переднем фартуке (2).

Убедитесь, что зацепление деталей с зажимным каналом выполнено правильно. ◀

Вставьте глухие заклепки **C** слева и справа.

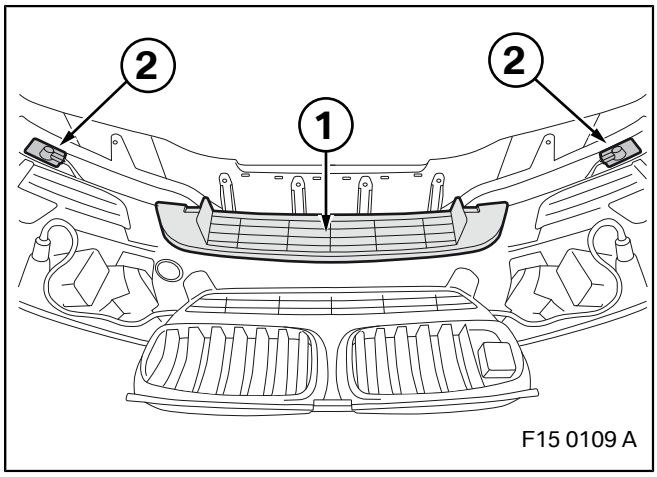

Вставьте оригинальную решетку (1) и оригинальные датчики PDC (2). Затем смонтируйте передний фартук на автомобиле с помощью оригинальных болтов.

Резьбовое соединение на днище: см. следующий шаг. ◀

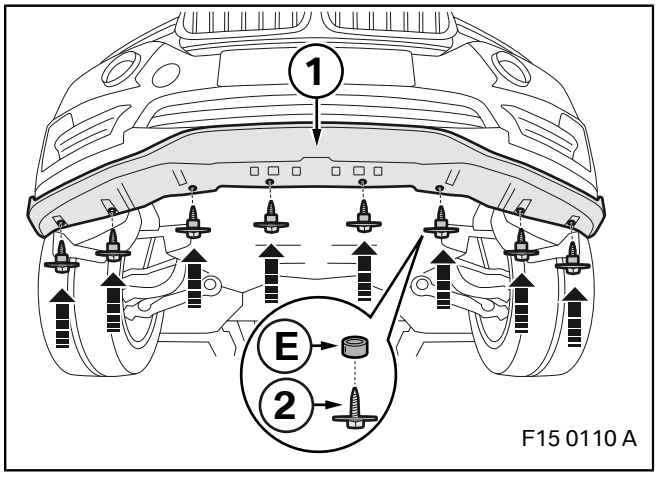

Смонтируйте передний фартук (1) на днище с помощью оригинальных болтов (2) и дополнительных втулок **E**.

При установке аэродинамических компонентов для передней части необходимо также установить глянцевый задний спойлер M Performance черного цвета, как описано в главе 8, «Монтаж глянцевого заднего спойлера M Performance черного цвета». ◀

8. Монтаж глянцевого заднего спойлера M Performance черного цвета

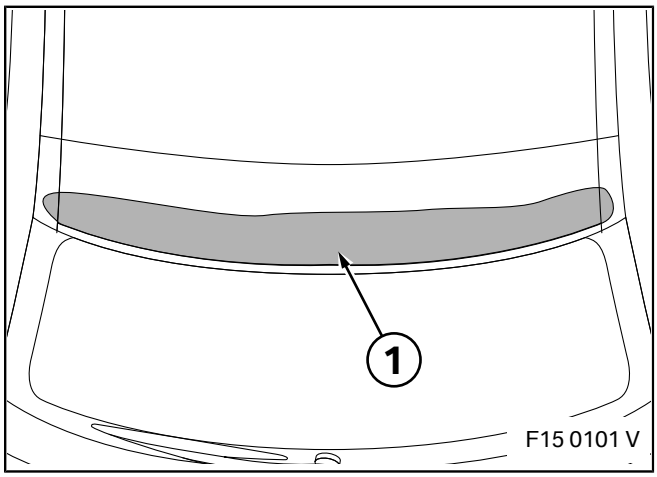

Поверхности (1) должны быть совершенно сухими,
чистыми, без следов воска и смазки. ◀

Задний спойлер **CA** по желанию клиента можно окрасить в цвет автомобиля. ◀

Очистите поверхность (1) с помощью тампона для очистки **CB**.

Время сушки составляет **5 мин**. ◀

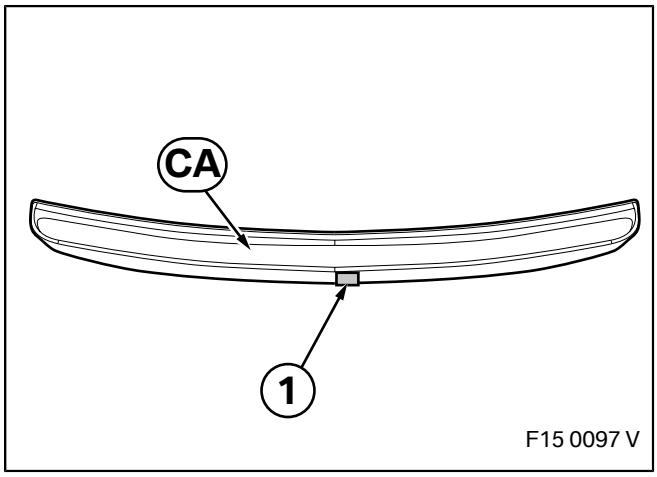

Центр заднего спойлера **CA** отмечен с помощью риски. ◀

С помощью подходящей клейкой ленты (1) обозначьте центр заднего спойлера **CA**.

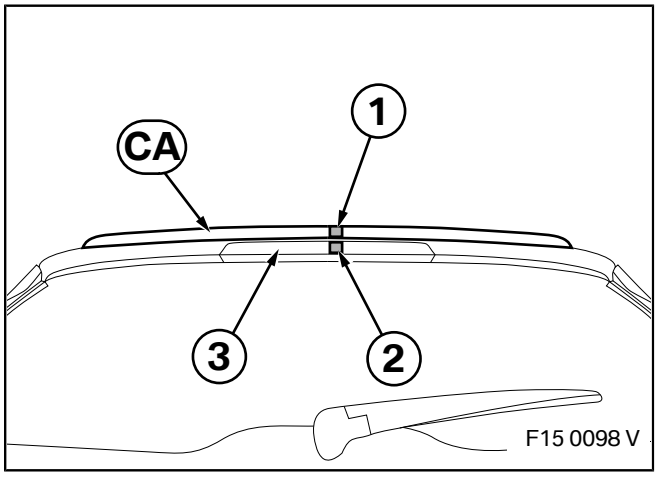

Приложите задний спойлер **CA** к кромке задней двери и выровняйте.

С помощью подходящей клейкой ленты (2) перенесите метку (1) на стоп-сигнал (3).

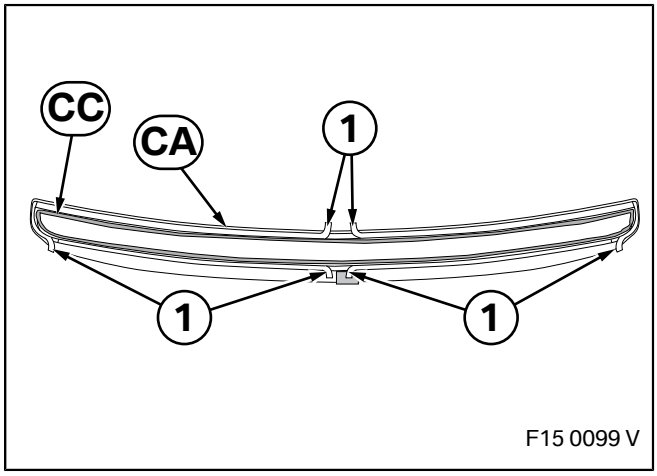

Оттяните защитную пленку заднего спойлера **CA** ровно настолько, чтобы образовались маленькие «язычки» (1).

Нанесите Betalink **CC** на внутреннюю сторону и вдоль защитной пленки, как показано на рисунке.

8. Монтаж глянцевого заднего спойлера M Performance черного цвета

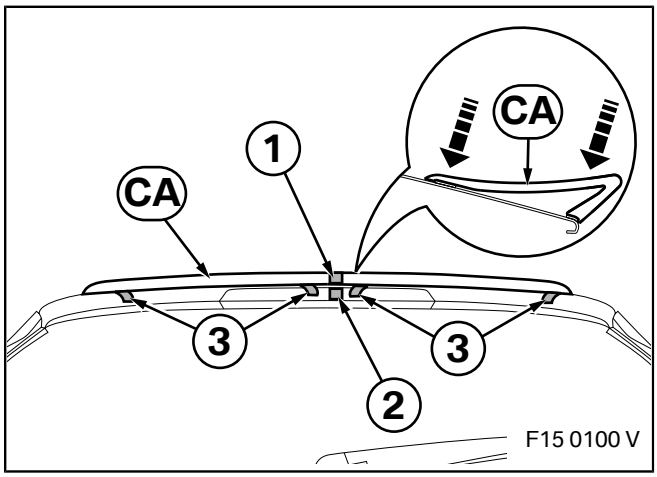

Приложите задний спойлер **CA** к кромке задней двери.

Выровняйте задний спойлер **CA** по клейким лентам (1) и (2).

Поэтапно снимите все защитные пленки (3), начиная с центра.

▷ Прочно прижмите задний спойлер **CA** к задней двери и нажмите на него несколько раз. ◀

9. Монтаж аэродинамических компонентов для задней части

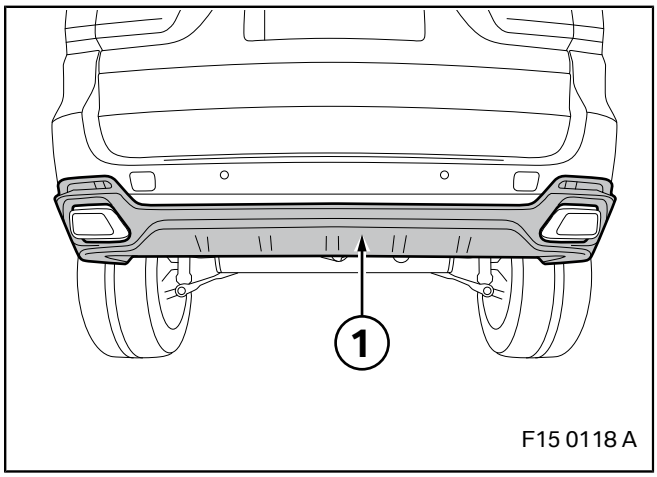

Щитки **H** и задний диффузор **Q** по желанию клиента можно окрасить в цвет автомобиля. ◀

Демонтируйте нижнюю часть заднего фартука (1) и сохраните болты.

На автомобилях с двигателем N57 или N55 **перед следующим шагом необходимо** установить насадки на выпускные трубы, предназначенные для машин с 8-цилиндровыми двигателями, как описано в главе 10, «Монтаж хромированных насадок на выпускные трубы M Performance». ◀

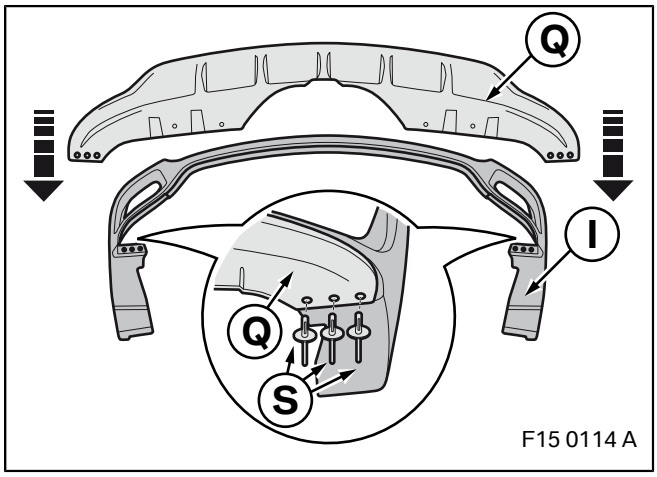

Защелкните задний диффузор **Q** в задней части с тиснением **I** в зажимном канале и убедитесь, что зацепление выполнено правильно!

Соедините задний диффузор **Q** с задней частью с тиснением **I** с помощью глухих заклепок **S**.

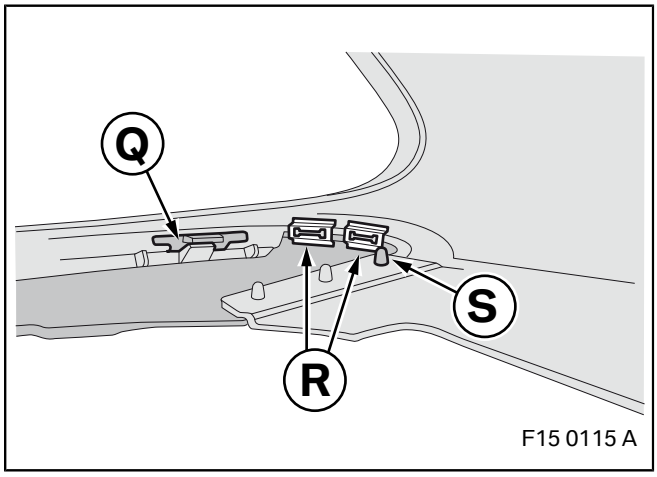

Установите скобы Raymond **R** между глухой заклепкой **S** и последней точкой зацепления заднего диффузора **Q** в качестве дополнительного крепления.

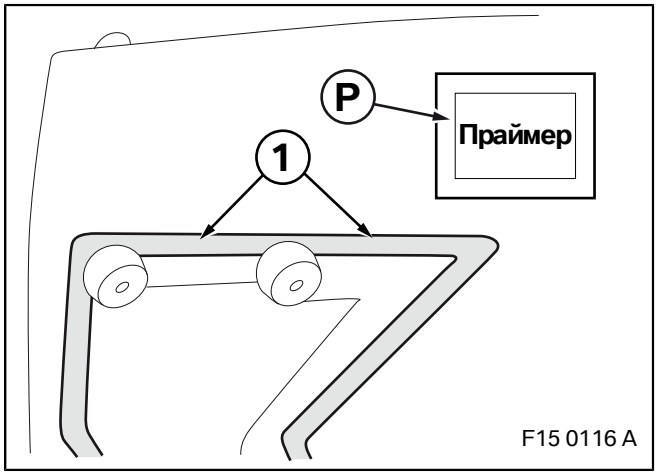

Для установки боковых щитков **H** необходимо очистить области (1) (без тиснения) и предварительно обработать с помощью праймера **P**.

Время сушки составляет не менее 5 мин. ◀

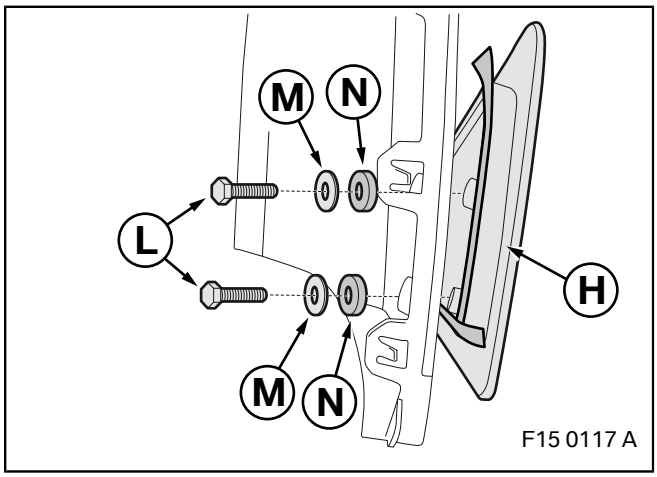

Смонтируйте щитки **H** сбоку от аэродинамических компонентов.

Вставьте щитки **H** в предусмотренные выемки, а затем закрепите с помощью болта M5 **L**, подкладной шайбы **M** и пластиковой шайбы **N**.

С противоположной стороны все действия выполняются аналогично.

Удалите подкладку по контуру клейкой ленты.

После удаления подкладки прижмите щитки и нажмите на них по несколько раз.

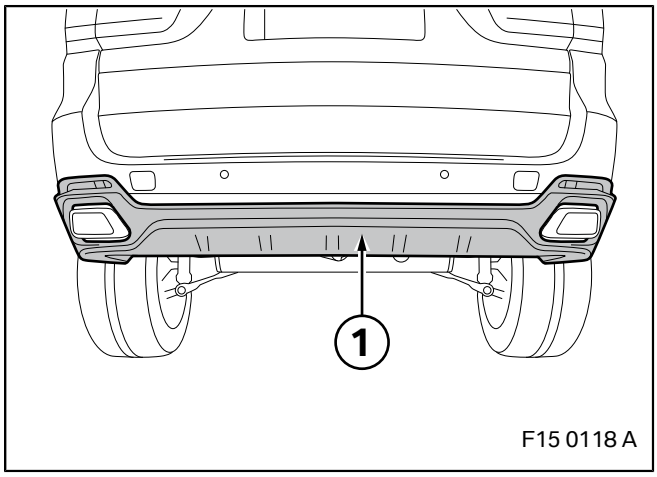

Смонтируйте аэродинамические компоненты для задней части (1) на автомобиле в оригинальном зажимном канале.

▷ Убедитесь, что зацепление выполнено правильно. При необходимости придержите задний фартук. ◀

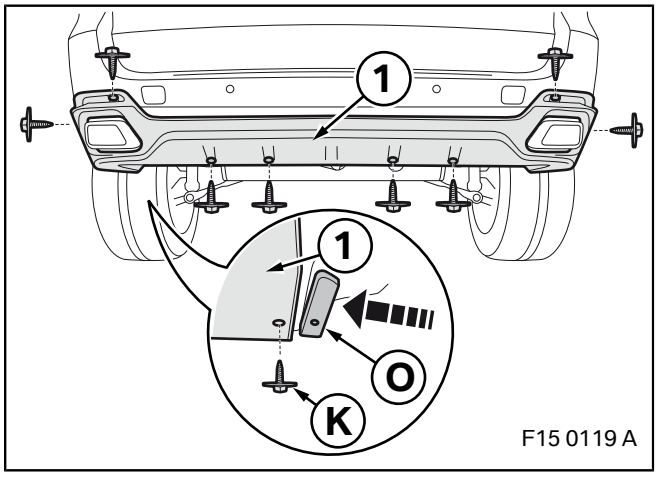

Смонтируйте аэродинамические компоненты для задней части (1) с помощью оригинальных болтов. Вставьте адаптер **O** и болты с шестигранной головкой **K**, свинтите.

Закрепите оригинальные колесные арки с помощью глухих заклепок **J**.

10. Монтаж хромированной насадки на выпускную трубу M Performance

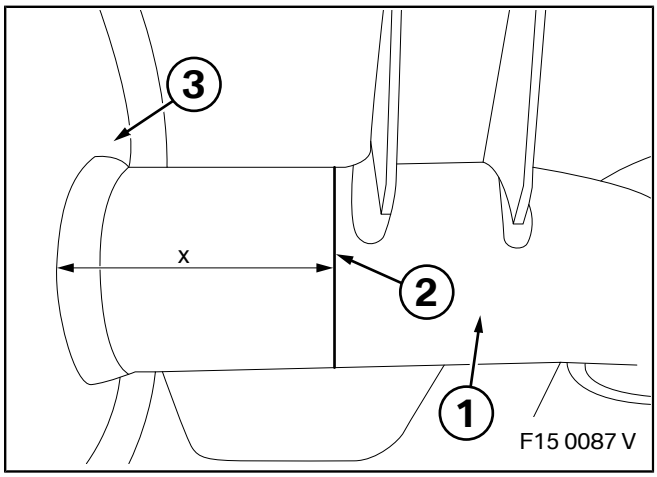

Только для автомобилей с двигателем N57

Перед разрезом подоприте конечную часть глушителя с помощью подходящего предмета.

Нанесите отметку на выпускную трубу (1) по линии (2) на расстоянии **x = 83 мм** от стенки конечной части глушителя (3) и обрежьте трубу.

Удалите выпускную трубу (1) и зачистите кромки конечной части глушителя.

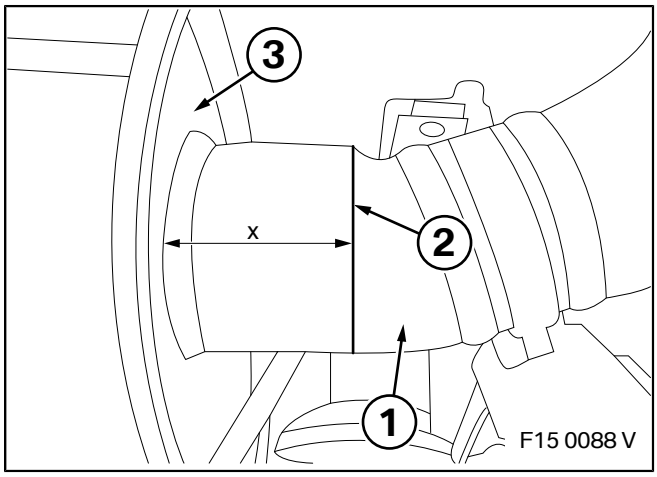

Только для автомобилей с двигателем N55

Нанесите отметку на выпускную трубу (1) по линии (2) на расстоянии **x = 60 мм** от стенки конечной части глушителя (3) и обрежьте трубу.

Удалите выпускную трубу (1) и зачистите кромки конечной части глушителя.

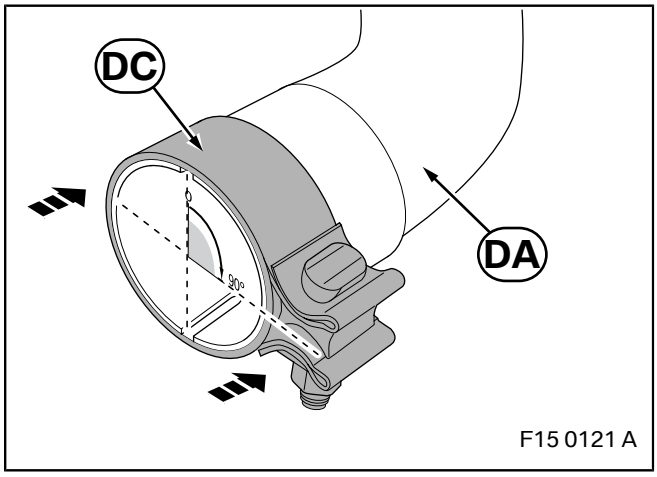

Для всех автомобилей

Замок зажимного хомута **DC** должен быть выравнен по направлению движения.

Наденьте зажимной хомут **DC** на хромированную насадку слева **DA** и выровняйте замок хомута так, чтобы он находился под углом 90° относительно паза. Выровняйте зажимной хомут **DC** заподлицо с концом хромированной насадки **DA**.

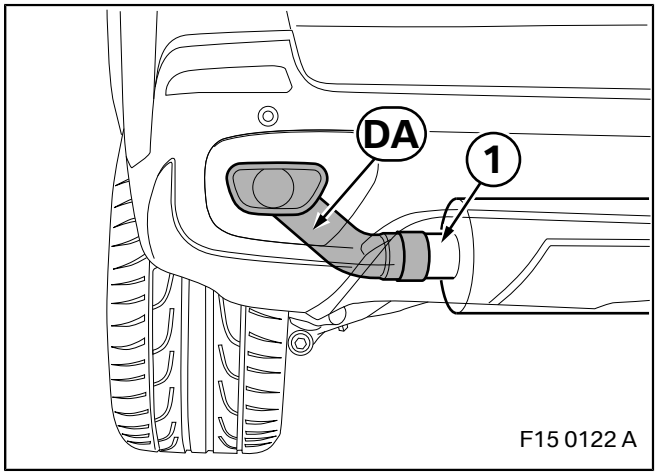

Установите хромированную насадку **DA** на обрезанную выпускную трубу (1).

Только для базовой версии/Pure Experience/ Pure Excellence/Pure Extravagance

Установите бампер согласно **ISTA 51 12 160**.

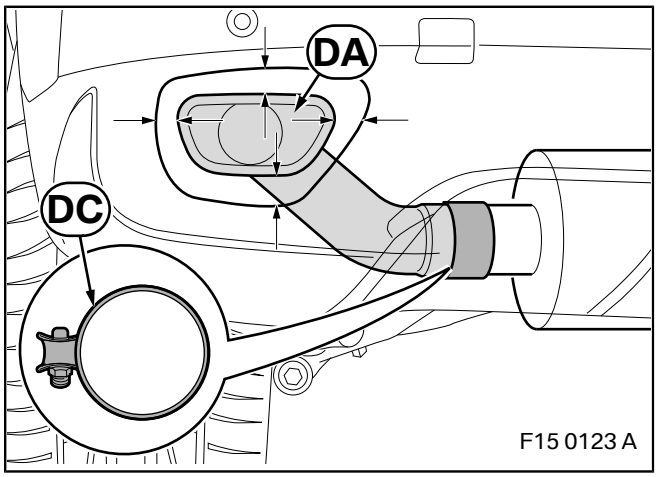

Для всех автомобилей

Проверьте положение насадки **DA** относительно бампера. При необходимости проведите повторный замер и выравнивание.

Затем затяните зажимной хомут **DC** с моментом **55 ± 8 Н·м**.

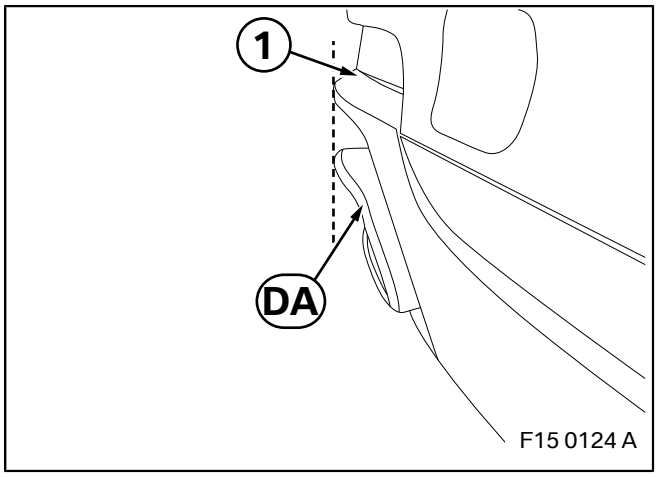

При монтаже и во время эксплуатации автомобиля (в связи с тепловым расширением выхлопной системы) учитывайте, что насадка **DA** не должна выступать за контуры заднего фартука (1) (опасность получения ожога!). ◀

11. Заключительные работы и кодирование

После установки комплекта для дооборудования программирование/кодирование не требуется.

– Проведите короткое тестирование.
– Проведите проверку работоспособности.
– Установите на автомобиль все необходимые детали.